Bpv Referenční ± 0,000 = 241,700 m n.m.

Revize	Popis	Kreslil	Datum
-	-	-	-

Generální projektant | architekt

[redacted]

Stavebník

Městská část Praha 9
IČO: 00063894, DIČ: CZ00063894
Sokolovská 14/324, 180 49 Praha 9 - Vysočany

Název stavby

ZŠ a MŠ Zelené město

Místo stavby

Adresa: Ul. V třešňovce, 190 00 Praha 9
Katastrální území: Hrdlořezy [731765]
Obec: Praha [554782]

Stavební objekty

-

Datum	11 - 2024	Stupeň	DPS
Formát	A4	Měřítko	-

[redacted]

Část

Architektonicko-stavební řešení

Výkres

Výpis zámečnických prvků

Označení výkresu		Číslo výkresu	Revize
D.1.1	ASŘ	Z	-
Kód části	Profese	[redacted]	

ZÁKLADNÍ A MATEŘSKÁ ŠKOLA ZELENÉ MĚSTO	VÝPIS ZÁMEČNICKÝCH PRVKŮ "Z"

POZNÁMKY:

SOUČÁSTÍ DODÁVKY BUDOU VEŠKERÉ KOTEVNÍ PRVKY, UKONČOVACÍ PRVKY, NAPOJOVACÍ PRVKY NA KONSTRUKCI (NAPŘ. NESYSTÉMOVÉ OCELOVÉ NOSNÉ, DISTANČNÍ, DILATAČNÍ A PŘECHODOVÉ PROFILY, VČETNĚ VEŠKERÉHO KOTVENÍ K NOSNÝM KONSTRUKCÍM APOD.).

KOTEVNÍ PRVKY BUDOU V PROVEDENÍ ŽÁROVÉHO ZINKOVÁNÍ (min. tl. 80μm).

VEŠKERÉ KOTVENÍ PROVÉST DLE AKUSTICKÉ STUDIE, VČ. POUŽITÉHO KOTEVNÍHO MATERIÁLU.

VŠECHNY SVARY BUDOU ZABROUŠENÉ DO HLADKA PŘED ŽÁROVÝM ZINKOVÁNÍM.

FINÁLNÍ BAREVNÉ ODSTÍNY BUDOU URČENY INVESTOREM A ARCHITEKTEM NA ZÁKLADĚ VZORKOVÁNÍ.

PŘED ZAPOČETÍM VÝROBY JE NUTNO PŘEDLOŽIT VÝROBNÍ DOKUMENTACI K ODSOUHLASENÍ.

VŠECHNY ROZMĚRY OVĚŘIT NA STAVBĚ!!!

NA VŠECHNY ZÁMEČNICKÉ PRVKY JE NUTNO ZPRACOVAT DÍLENSKOU DOKUMENTACI V RÁMCI DODÁVKY!

ROZMĚRY JSOU UVÁDĚNY BEZ ZTRATNÉHO.

ZÁKLADNÍ A MATEŘSKÁ ŠKOLA ZELENÉ MĚSTO

VÝPIS ZÁMEČNICKÝCH PRVKŮ - "Z"

OZN.	SCHÉMA PRVKU, ROZMĚR [mm]	POPIS PRVKU

Z01

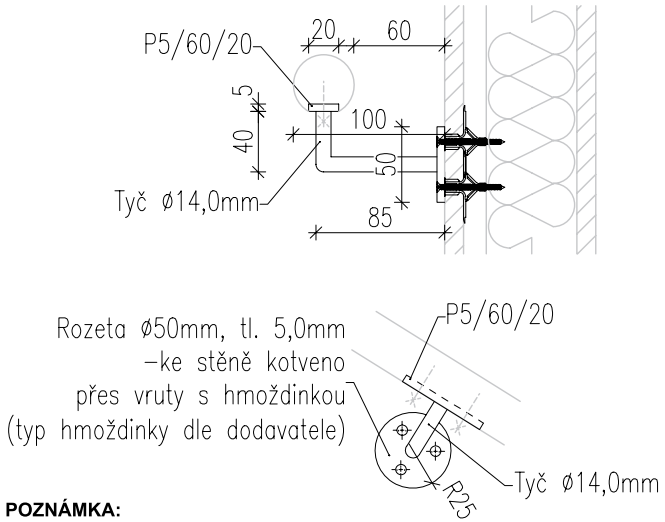

POZNÁMKA:
SCHÉMATICKÝ NÁKRES, BUDE ŘEŠENO PODROBNĚ S DODAVATELEM !!!

Popis:	Ocelové konzoly kotvení madla schodiště -pro obě madla umístěná ve dvou úrovních ve výšce 650mm a 900mm - konzoly zvlášť pro každé z madel	Počet: [ks]	1.NP	2.NP	STŘECHA	Σ
			22	-	-	22
Materiál:	Ocel	Povrchová úprava:	Lakování, odstín RAL 7021			
Rozměry:	viz schéma prvku	Ostatní:	- Ocelové konzoly s rozetou pro uchycení dřevěného madla, á cca 500 mm - Nosná část tvořena z kulatiny Ø 14,0 mm a pásoviny tl. 5,0 mm - Kotveno vruty s hmoždinkami do přilehlé stěny/prvku - Madlo musí přesahovat hranu prvního i posledního stupně předmětného schodiště o 150 mm - Madlo musí být osazeno minimálně 60 mm od přilehlé svislé konstrukce - Finální barevné provedení bude odsouhlaseno architektem a investorem			

Z02

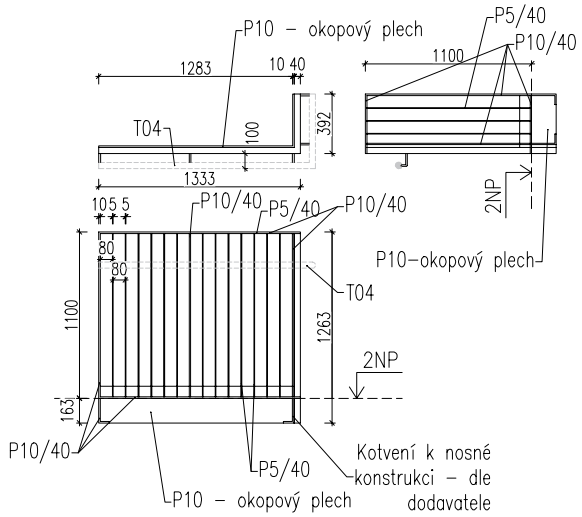

POZNÁMKA:
SCHÉMATICKÝ NÁKRES, BUDE ŘEŠENO PODROBNĚ S DODAVATELEM !!!

Popis:	Ocelová zábradelní výplň galerie 2NP - rohový díl	Počet: [ks]	1.NP	2.NP	STŘECHA	Σ
			-	1	-	1
Materiál:	Ocel	Povrchová úprava:	Lakování, odstín RAL 7021			
Rozměry:	viz schéma prvku	Ostatní:	- Ocelová zábradelní výplň rohového prvku galerie 2NP - Nosná část tvořena pásovinou tl. 10,0 mm (vnější rám, horní pás, spodní pás, střední žiletka výplně a kotvení prvku) a pásovinou tl. 5,0 mm, která tvoří zábradelní výplň - Kotveno do nosných prvků stropu - kotvení dle dodavatele stavby - Okopový plech z pásoviny tl. 10,0 mm - tvoří zároveň pevný okraj podlahy galerie - Finální barevné provedení bude odsouhlaseno architektem a investorem - Zábradelní madlo - prvek T04, viz truhlářské prvky - kotvení na pásoviny tl. 10 mm			

Konzola pro uchycení madla – cca 5 ks

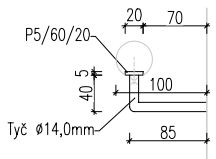

ZÁKLADNÍ A MATEŘSKÁ ŠKOLA ZELENÉ MĚSTO

VÝPIS ZÁMEČNICKÝCH PRVKŮ - "Z"

OZN.	SCHÉMA PRVKU, ROZMĚR [mm]	POPIS PRVKU

Z03

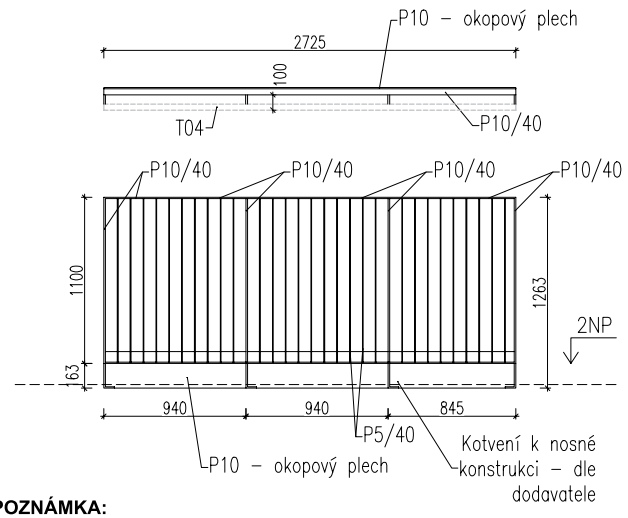

POZNÁMKA:
SCHÉMATICKÝ NÁKRES, BUDE ŘEŠENO PODROBNĚ S DODAVATELEM !!!

			1.NP	2.NP	STŘECHA	Σ
Popis:	Ocelová zábradelní výplň galerie 2NP - rovný díl	Počet: [ks]	-	1	-	1
Materiál:	Ocel	Povrchová úprava:	Lakování, odstín RAL 7021			
Rozměry:	viz schéma prvku	Ostatní:	- Ocelová zábradelní výplň rohového prvku galerie 2NP - Nosná část tvořena pásovinou tl. 10,0 mm (vnější rám, horní pás, spodní pás a kotvení prvku) a pásovinou tl. 5,0 mm, která tvoří zábradelní výplň - Kotveno do nosných prvků stropu - kotvení dle dodavatele stavby - Okopový plech z pásoviny tl. 10,0 mm - tvoří zároveň pevný okraj podlahy galerie - Finální barevné provedení bude odsouhlaseno architektem a investorem - Zábradelní madlo - prvek T04, viz truhlářské prvky - kotvení na pásoviny tl. 10 mm			

Konzola pro uchycení madla – cca 4 ks

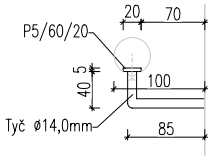

Z04

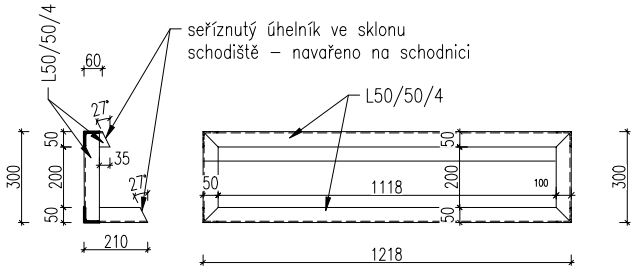

POZNÁMKA:
SCHÉMATICKÝ NÁKRES, BUDE ŘEŠENO PODROBNĚ S DODAVATELEM !!!

			1.NP	2.NP	STŘECHA	Σ
Popis:	Schodišťové stupně hlavního schodiště	Počet: [ks]	22	-	-	22
Materiál:	Ocelové profily L 50/50/4	Povrchová úprava:	Nátěr základovou barvou			
Rozměry:	viz schéma prvku	Ostatní:	- Schodišťové stupně budou kotveny navařením k ocelovým schodnicím U140 - Na ocelovou konstrukci schodiště bude provedena skladba P06			

ZÁKLADNÍ A MATEŘSKÁ ŠKOLA ZELENÉ MĚSTO

VÝPIS ZÁMEČNICKÝCH PRVKŮ - "Z"

OZN.	SCHÉMA PRVKU, ROZMĚR [mm]	POPIS PRVKU						
Z05	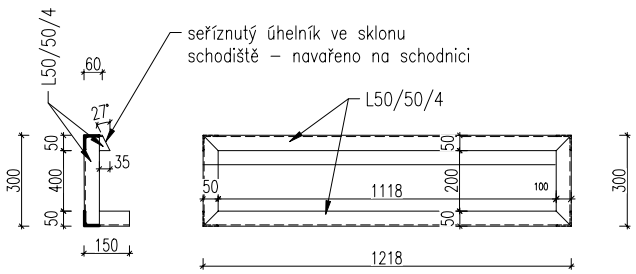	Popis:	Schodišťové stupně hlavního schodiště - první stupně 2. a 3. ramene	Počet: [ks]	1.NP	2.NP	STŘECHA	Σ
					2	-	-	2
		Materiál:	Ocelové profily L 50/50/4	Povrchová úprava:	Nátěr základovou barvou			
		Rozměry:	viz schéma prvku	Ostatní:	- Schodišťové stupně budou kotveny navařením k ocelovým schodnicím U140 - Na ocelovou konstrukci schodiště bude provedena skladba P06			
	POZNÁMKA: SCHÉMATICKÝ NÁKRES, BUDE ŘEŠENO PODROBNĚ S DODAVATELEM !!!							
Z06	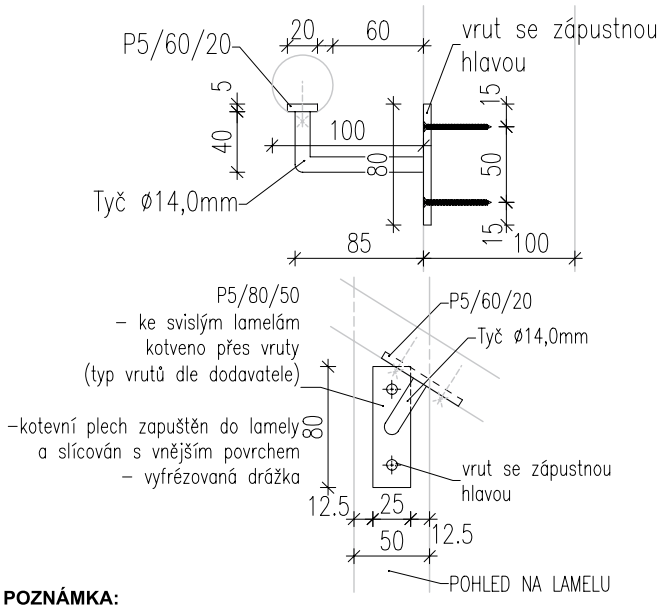	Popis:	Ocelové konzoly kotvení madla schodiště -pro obě madla umístěná ve dvou úrovních ve výšce 650mm a 900mm - konzoly zvlášť pro každé z madel	Počet: [ks]	1.NP	2.NP	STŘECHA	Σ
					14			14
		Materiál:	Ocel	Povrchová úprava:	Lakování, odstín RAL 7021			
		Rozměry:	viz schéma prvku	Ostatní:	- Ocelové konzoly s rozetou pro uchycení dřevěného madla, á cca každá 4. lamela 400 mm - Nosná část tvořena z kulatiny Ø 14,0 mm a pásoviny tl. 5,0 mm - Kotveno vruty do přilehlé svislé lamely interiéru - Madlo musí přesahovat hranu prvního i posledního stupně předmětného schodiště o 150 mm - Madlo musí být osazeno minimálně 60 mm od přilehlé svislé konstrukce - Finální barevné provedení bude odsouhlaseno architektem a investorem			
	POZNÁMKA: SCHÉMATICKÝ NÁKRES, BUDE ŘEŠENO PODROBNĚ S DODAVATELEM !!!							

ZÁKLADNÍ A MATEŘSKÁ ŠKOLA ZELENÉ MĚSTO

VÝPIS ZÁMEČNICKÝCH PRVKŮ - "Z"

OZN.

Z07

SCHÉMA PRVKU, ROZMĚR [mm]

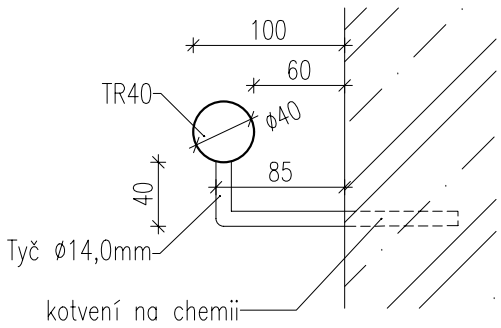

POPIS PRVKU

Popis:	Madlo venkovního schodiště	Počet: [ks]	1.NP	2.NP	STŘECHA	Σ
			2x L, 2x P	-	-	4
Materiál:	Ocel	Povrchová úprava:	Žárové zinkování, lakování do RAL 7021			
Rozměry:	viz schéma prvku Ocelové madlo Ø40 mm Ocelové trny Ø14 mm - kotvené do ŽB stěn na chemii (na konci trnů závitová tyč se svorníkem)	Ostatní:	- horní madlo osazeno horní hranou ve výšce 900 mm nad pochozí plochou - spodní madlo osazeno horní hranou ve výšce 650 mm nad pochozí plochou			

SESTAVA ZÁBRADLÍ (ZOBRAZENA LEVÁ SESTAVA = 2x Z07 L)

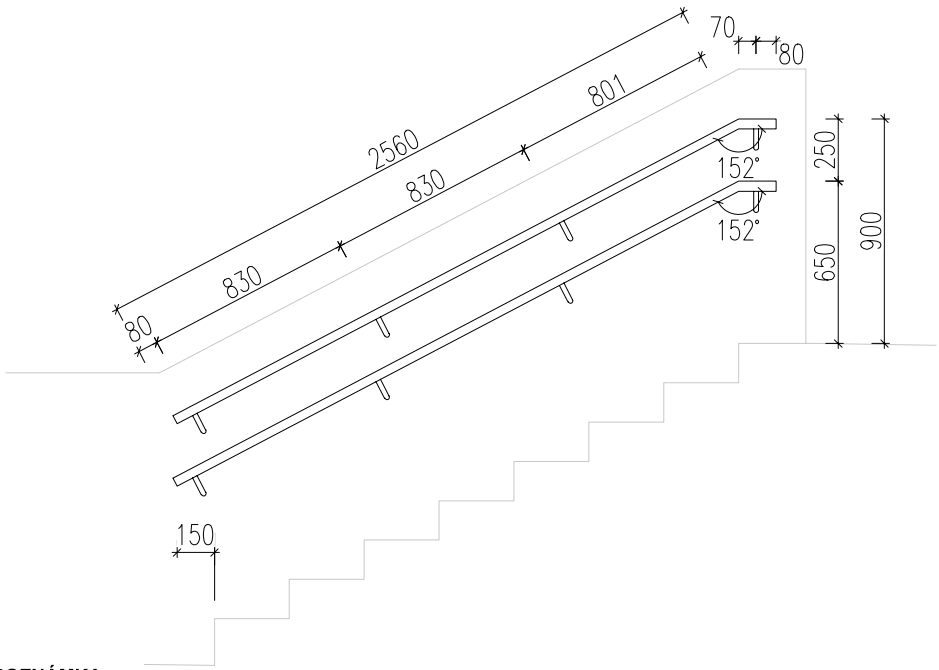

SESTAVA ZÁBRADLÍ (ZOBRAZENA PRAVÁ SESTAVA = 2x Z07 P)

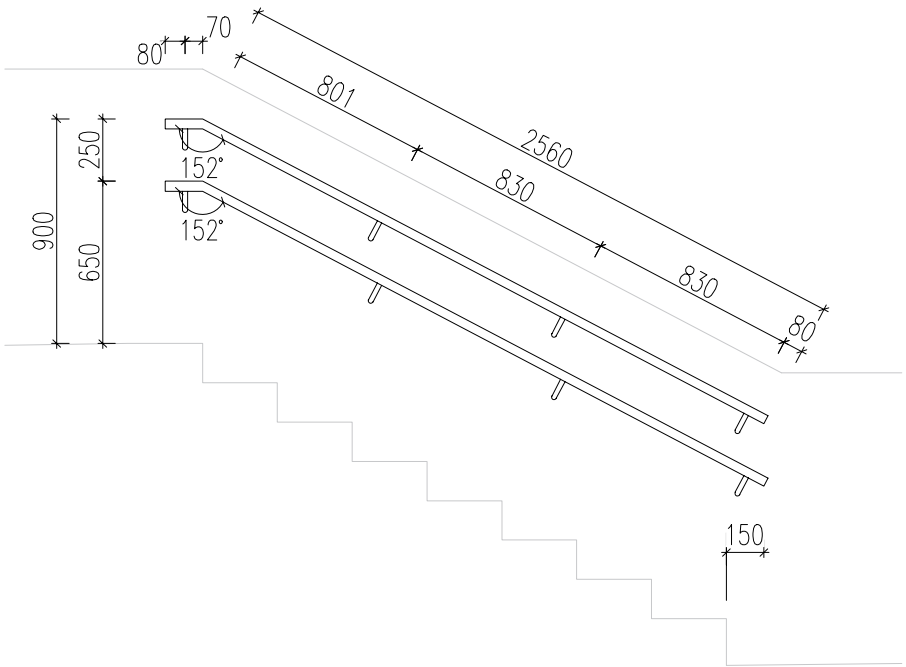

POZNÁMKA:
SCHÉMATICKÝ NÁKRES, BUDE ŘEŠENO PODROBNĚ S DODAVATELEM !!!

ZÁKLADNÍ A MATEŘSKÁ ŠKOLA ZELENÉ MĚSTO

VÝPIS ZÁMEČNICKÝCH PRVKŮ - "Z"

OZN.	SCHÉMA PRVKU, ROZMĚR [mm]	POPIS PRVKU

Z08

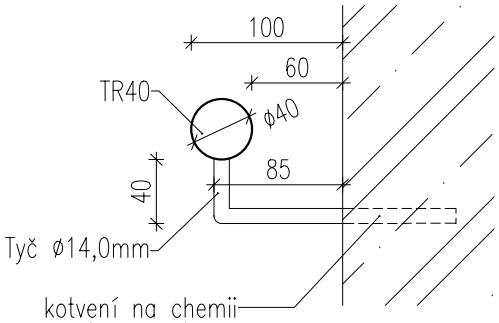

SESTAVA ZÁBRADLÍ – POHLED

Popis:	Madlo venkovního schodiště	Délka: [bm]	1.NP	2.NP	STŘECHA	Σ
			39,44	-	-	39,44
Materiál:	Ocel	Povrchová úprava:	Žárové zinkování, lakování do RAL 7021			
Rozměry:	viz schéma prvku Ocelové madlo Ø40 mm Ocelové trny Ø14 mm - kotvené do ŽB stěn na chemii (na konci trnů závitová tyč se svorníkem) - trny á 1,5 m = cca 26 ks	Ostatní:	- horní madlo osazeno horní hranou ve výšce 900 mm nad pochozí plochou - spodní madlo osazeno horní hranou ve výšce 650 mm nad pochozí plochou			

POHLED (ZOBRAZENA SESTAVA MADEL = 2x Z08)

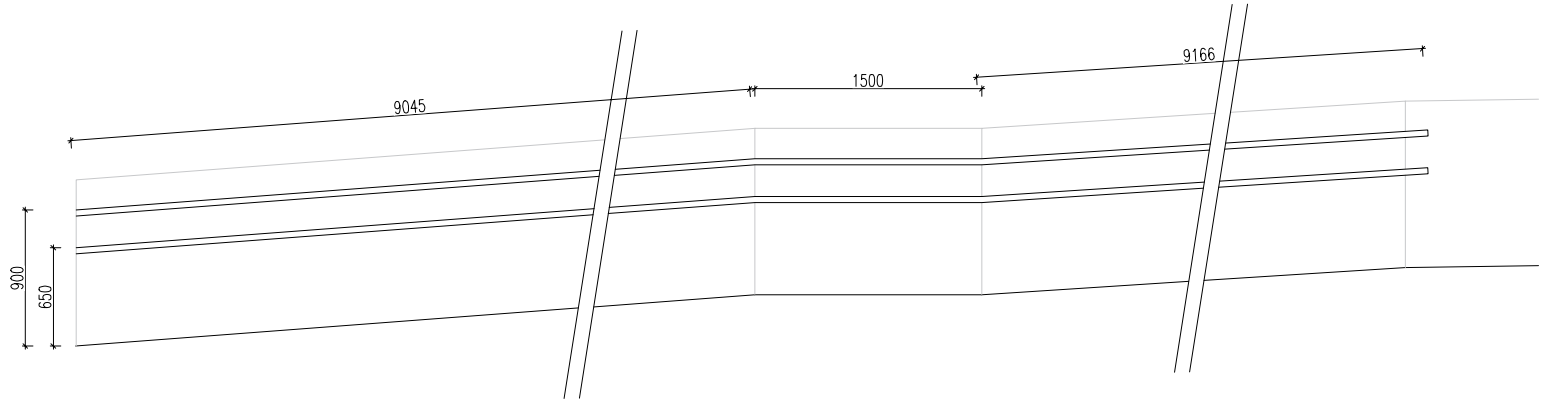

POZNÁMKA:
SCHÉMATICKÝ NÁKRES, BUDE ŘEŠENO PODROBNĚ S DODAVATELEM !!!

ZÁKLADNÍ A MATEŘSKÁ ŠKOLA ZELENÉ MĚSTO

VÝPIS ZÁMEČNICKÝCH PRVKŮ - "Z"

OZN.

Z09

SCHÉMA PRVKU, ROZMĚR [mm]

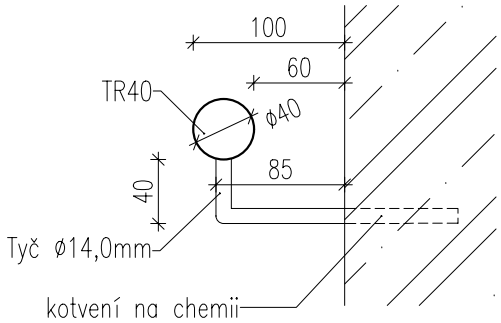

POPIS PRVKU

Popis:	Madlo venkovního schodiště	Délka: [bm]	1.NP	2.NP	STŘECHA	Σ
			39,83	-	-	39,83
Materiál:	Ocel	Povrchová úprava:	Žárové zinkování, lakování do RAL 7021			
Rozměry:	viz schéma prvku Ocelové madlo Ø40 mm Ocelové trny Ø14 mm - kotvené do ŽB stěn na chemii (na konci trnů závitová tyč se svorníkem) - trny á 1,5 m = cca 27 ks	Ostatní:	- horní madlo osazeno horní hranou ve výšce 900 mm nad pochozí plochou - spodní madlo osazeno horní hranou ve výšce 650 mm nad pochozí plochou			

POHLED (ZOBRAZENA SESTAVA MADEL = 2x Z09)

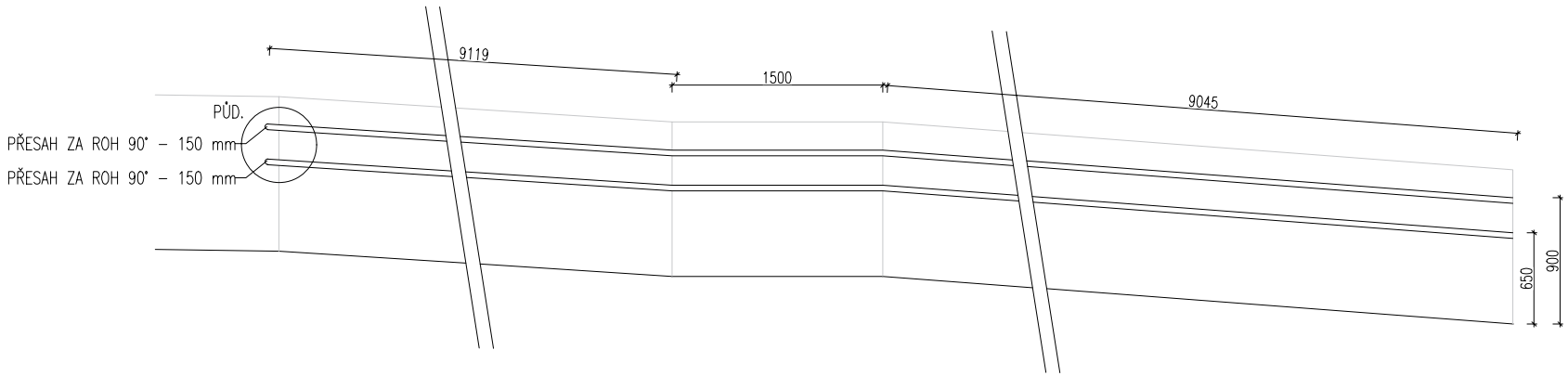

PŮDORYS PŘESAHU

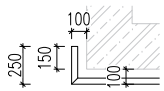

POZNÁMKA:
SCHÉMATICKÝ NÁKRES, BUDE ŘEŠENO PODROBNĚ S DODAVATELEM !!!

ZÁKLADNÍ A MATEŘSKÁ ŠKOLA ZELENÉ MĚSTO

VÝPIS ZÁMEČNICKÝCH PRVKŮ - "Z"

OZN.

Z10

SCHÉMA PRVKU, ROZMĚR [mm]

POPIS PRVKU

Popis:	Konstrukce sloupu vstupního zastřešení	Počet: [ks]	1.NP	2.NP	STŘECHA	Σ
			1	-	-	1
Materiál:	Ocel	Povrchová úprava:	Žárové zinkování			
Rozměry:	viz schéma prvku Ocelové jekly 80/50/4 - celkem cca 46,5 m Patní plechy P12/130/100 - 8ks	Ostatní:	- nutno koordinovat s výrobou vstupního zastřešení - napojení prvků - nutno koordinovat s dodávkou opláštění prvku - opláštění viz Klempířské prvky - prvek K11 - dimenzi prvku nutno odsouhlasit statikem			

PŮDORYS

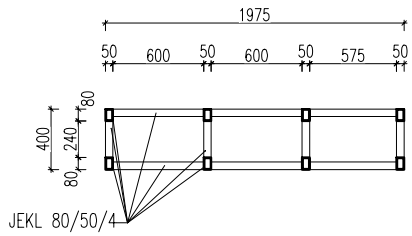

BOČNÍ POHLED

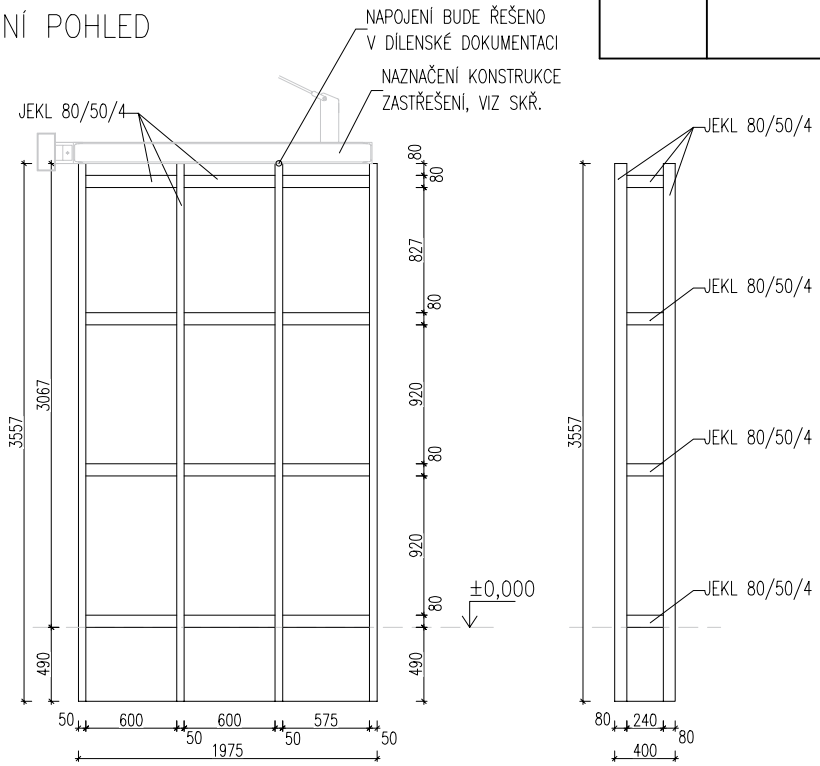

SCHÉMA PATNÍHO PLECHU – 8 ks

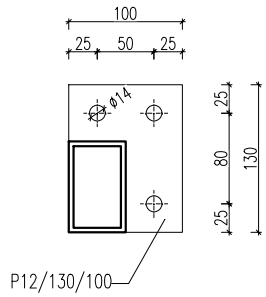

POZNÁMKA:
SCHÉMATICKÝ NÁKRES, BUDE ŘEŠENO PODROBNĚ S DODAVATELEM !!!

ZÁKLADNÍ A MATEŘSKÁ ŠKOLA ZELENÉ MĚSTO

VÝPIS ZÁMEČNICKÝCH PRVKŮ - "Z"

OZN.

Z11

SCHÉMA PRVKU, ROZMĚR [mm]

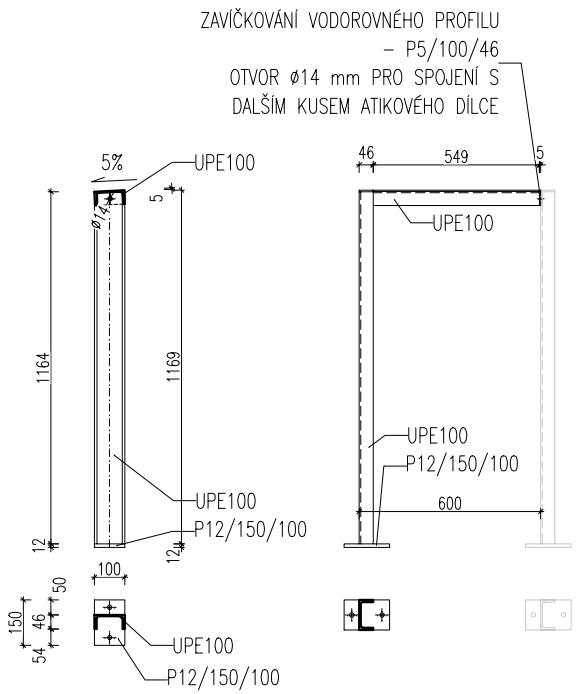

SCHÉMA PATNÍHO PLECHU

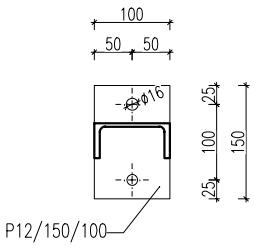

POPIS PRVKU

Popis:	Atikový dílec - vynesení pláště vyšší atiky	Počet: [ks]	1.NP	2.NP	STŘECHA	Σ
			-	-	78	78
Materiál:	Ocel	Povrchová úprava:	Žárové zinkování			
Rozměry:	viz schéma prvku - Ocelový sloup UPE100, dl. 1169 mm - Patní plech P12/150/100 - Ocelová vodorovná příčel, dl. 549 mm - Plech pro zavíčkování vodorovného prvku a propojení s dalším dílcem - P5/100/45	Ostatní:	- nutno koordinovat s dodávkou ocelového modulárního systému - nutno koordinovat s dodávkou skladby atiky - dimenzi prvků nutno odsouhlasit statikem - dílce po celém obvodě vyšších atik			

POZNÁMKA:
SCHÉMATICKÝ NÁKRES, BUDE ŘEŠENO PODROBNĚ S DODAVATELEM !!!

VÝPIS ZÁMEČNICKÝCH PRVKŮ - "Z"

OZN.

Z12

SCHÉMA PRVKU, ROZMĚR [mm]

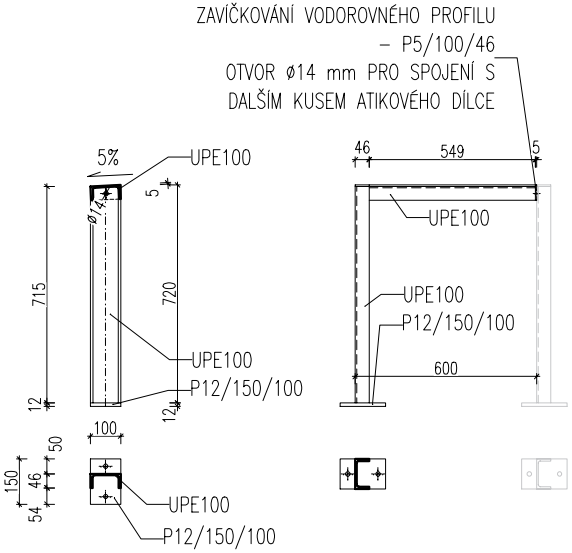

SCHÉMA PATNÍHO PLECHU

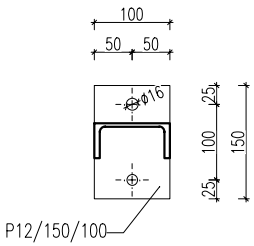

POPIS PRVKU

Popis:	Atikový dílec - vynesení pláště nižší atiky	Počet: [ks]	1.NP	2.NP	STŘECHA	Σ
			-	-	197	197
Materiál:	Ocel	Povrchová úprava:	Žárové zinkování			
Rozměry:	viz schéma prvku - Ocelový sloup UPE100, dl. 720 mm - Patní plech P12/150/100 - Ocelová vodorovná příčel, dl. 549 mm - Plech pro zavíčkování vodorovného prvku a propojení s dalším dílcem - P5/100/45	Ostatní:	- nutno koordinovat s dodávkou ocelového modulárního systému - nutno koordinovat s dodávkou skladby atiky - dimenzi prvků nutno odsouhlasit statikem - dílce po celém obvodě nižších atik			

POZNÁMKA:
SCHÉMATICKÝ NÁKRES, BUDE ŘEŠENO PODROBNĚ S DODAVATELEM !!!